HT422.3 ACERO CARBONO

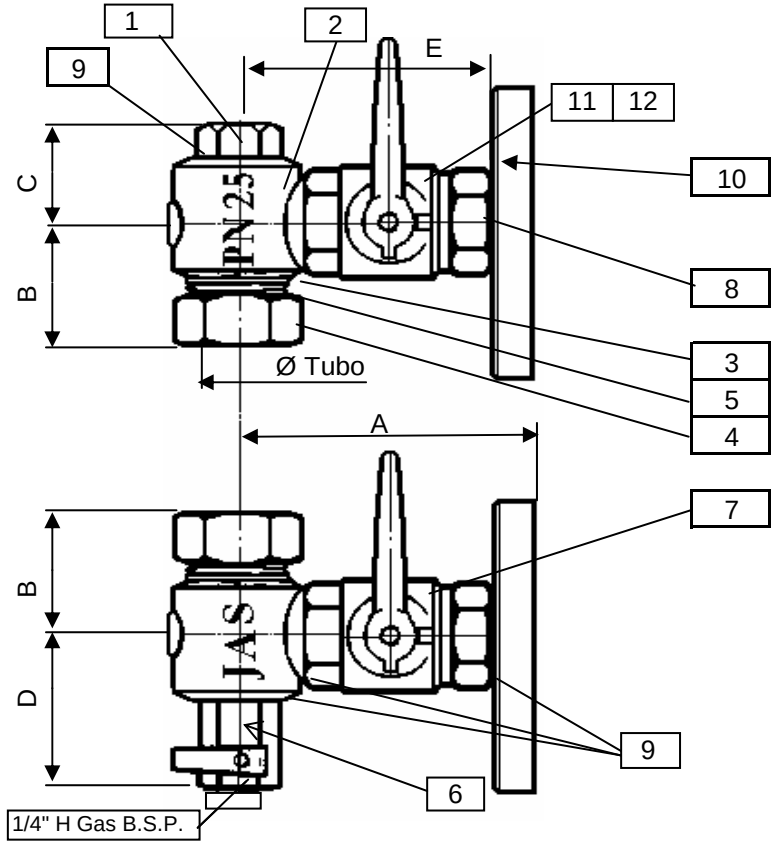

BRIDA	TUBO	A	B	C	D	E	PRESION		PESO
DIN PN10/16	Exterior						PN	Prueba	
DN15 (1/2") Ø95mm	Ø 16 mm	95	46	26	71	81	40	100	
DN15 (1/2") Ø95mm	Ø 20 mm	95	46	26	71	81	40	100	
DN20 (3/4") Ø105mm	Ø 16 mm	106	46	26	71	90	40	100	
DN20 (3/4") Ø105mm	Ø 20 mm	106	46	26	71	90	40	100	

N.P	C	DENOMINACION	MATERIAL	NP	C	DENOMINACION	MATERIAL
1	1	TAPON SUPERIOR	INOX Aisi-303				
2	2	CODO	ACERO CARBONO				
3	2	ANILLOS CIERRE	FIBRA Grafitada con Inconel				
4	2	TUERCA PRENSA	INOX Aisi-304				
5	2	ANILLOS PRENSA	INOX Aisi-304				
6	1	VALV. PURGA	INOX Aisi-316				
7	2	VALV. BOLA	INOX Aisi-316				
8	2	MACHÓN UNIÓN	INOX Aisi-316				
9	86	ESTOPADA	Cintaflón				
10	2	BRIDAS	Acero Carbono RST37.2				
11	2	CIERRE	P.T.F.E.				
12	2	CIERRE BOLA	INOX Aisi 316				
13							
14							
15							
16							
17							
18							
19							
20							
21							
22							
23							
24							
25							
26							
27							

Presión Máxima: 40 Bar a 50ºC

Temperatura Máxima: 180ºC a 10 Bar

Bajo demanda:

- Bridas DIN PN40
- Bridas ANSI/ASME 150#, 300#, 600#
- Anillos de silicona, Fibra Teflonada FDA,…
- Sin Grifo de Purga

liteligio?

	FECHA	NOMBRE	ACABADO	NIQUELADO		PULIDO	
PROYECTO	20/01/2001	Juan Solano		PINTADO			
DIBUJO	04/05/2001	Juan Solano		NATURAL	X		
REVISION	24/12/2013	JM Peig	**PN-40**			Nº PLANO	
	Juego Grifos Ind. Niv."JAS" ACERO					**42200000030**	