CAJA REFLECTORA DE NIVEL 24
ALPE"

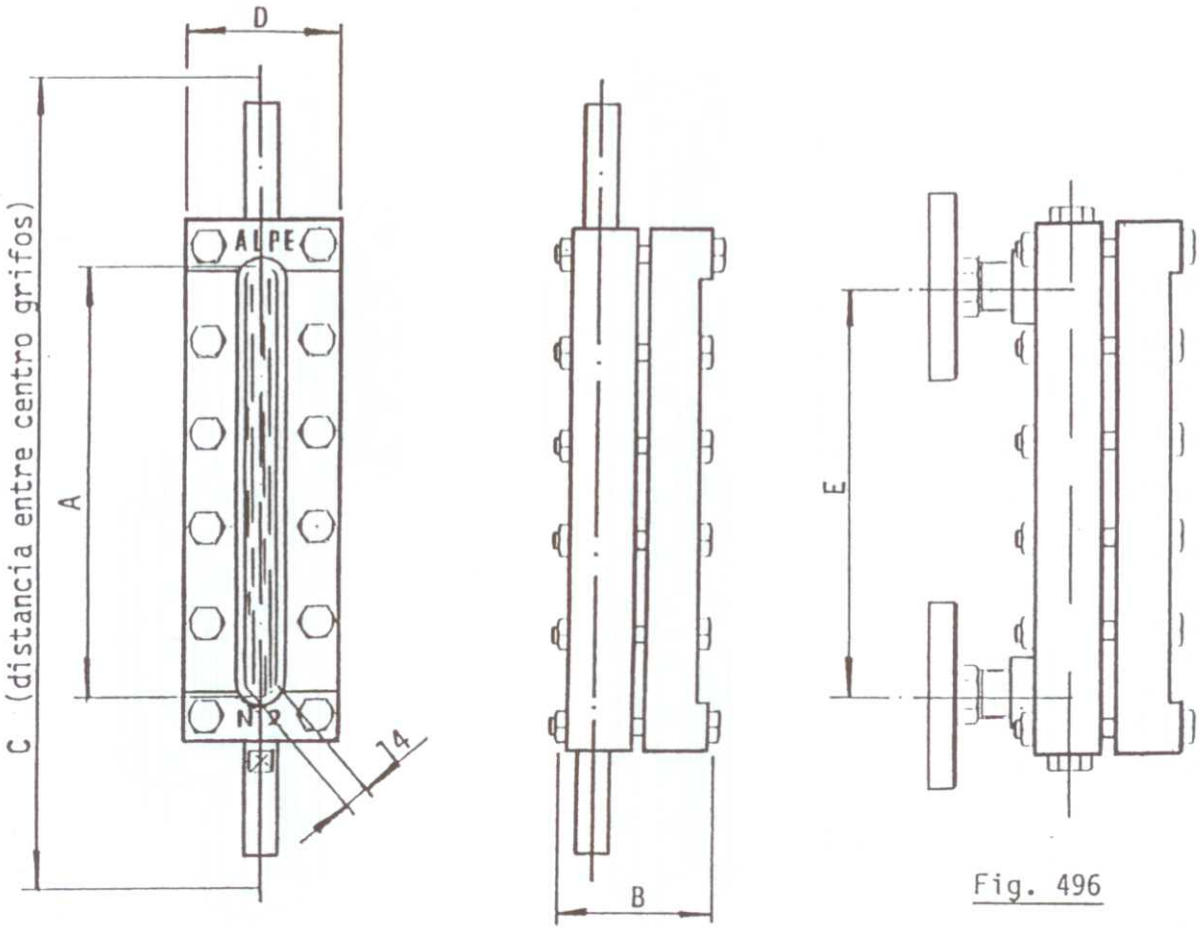

Fig. 496

	CUERPO	TAPA	ROSCA	TERMINADO	PRESION
Fig. 497	FUND. BRONCE	FUND. BRONCE	5/8 S.A.E	NIQUE./NIQUE.	PN-16
Fig. 496	"	"	DERECHA	"	

MONTADAS CON CRISTAL ESTRECHO ESTRIADO

Nº	A	B	C	D	E	Fig. 497	Fig. 496
1							
2	100	62	300	66	100		
3	130	62	325	66	130		
4	150	62	345	66	150		
5	180	62	370	66	180		