HOJA TÉCNICA

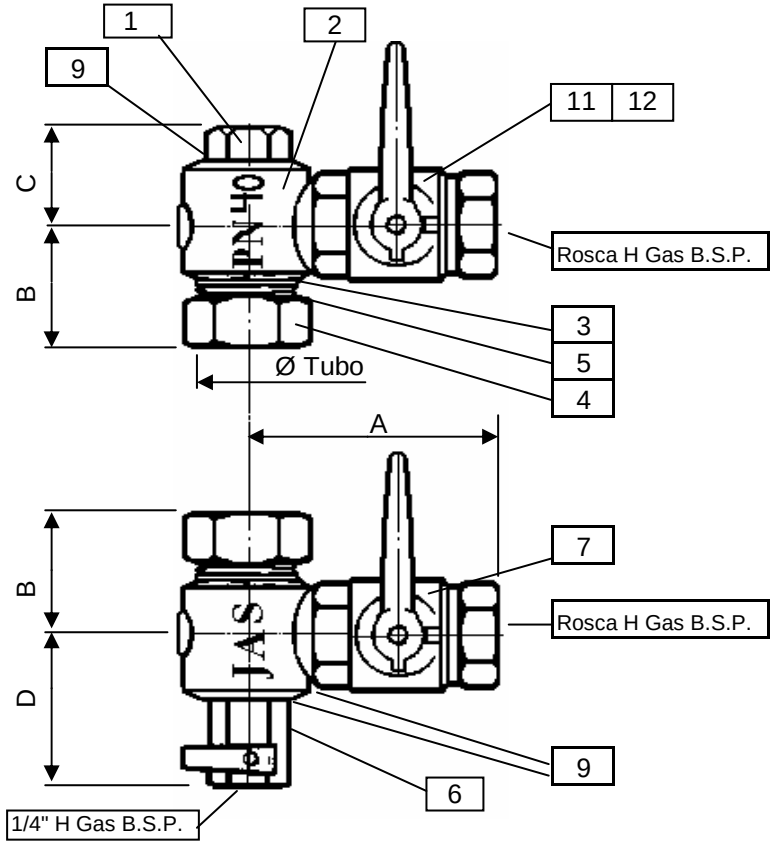

ROSCA	TUBO	A	B	C	D	E	PRESION		PESO
HEMBRA GAS B.S.P.							PN	Prueba	
1/2"	Ø 16 mm	82	46	26	71		40	100	
1/2"	Ø 20 mm	82	46	26	71		40	100	
3/4"	Ø 16 mm	90	46	26	71		40	100	
3/4"	Ø 20 mm	90	46	26	71		40	100	

N.P	C	DENOMINACION	MATERIAL	NP	C	DENOMINACION	MATERIAL
1	1	TAPON SUPERIOR	INOX Aisi-303				
2	2	CODO	INOX A351 CF8M				
3	2	ANILLOS CIERRE	GRAFITO				
4	2	TUERCA PRENSA	INOX Aisi-304				
5	2	ANILLOS PRENSA	INOX Aisi-304				
6	1	VALV. PURGA	INOX Aisi-316				
7	2	VALV. BOLA	INOX Aisi-316				
8							
9	6	ESTOPADA	Cintaflón				
10							
11	2	CIERRE	P.T.F.E.				
12	2	CIERRE BOLA	INOX Aisi 316				
13							
14							
15							
16							
17							
18							
19							
20							
21							
22							
23							
24							
25							
26							
27							

	FECHA	NOMBRE				
				NIQUELADO		PULIDO
PROYECTO	20/01/2001	Juan Solano	ACABADO	PINTADO		
DIBUJO	04/05/2001	Juan Solano		NATURAL	X	
REVISION	03/03/2002	Juan Solano				Nº PLANO
	Juego Grifos Ind. Niv. "JAS" INOX					**42000000020**