GRIFO MANOMETRO FIG. 243

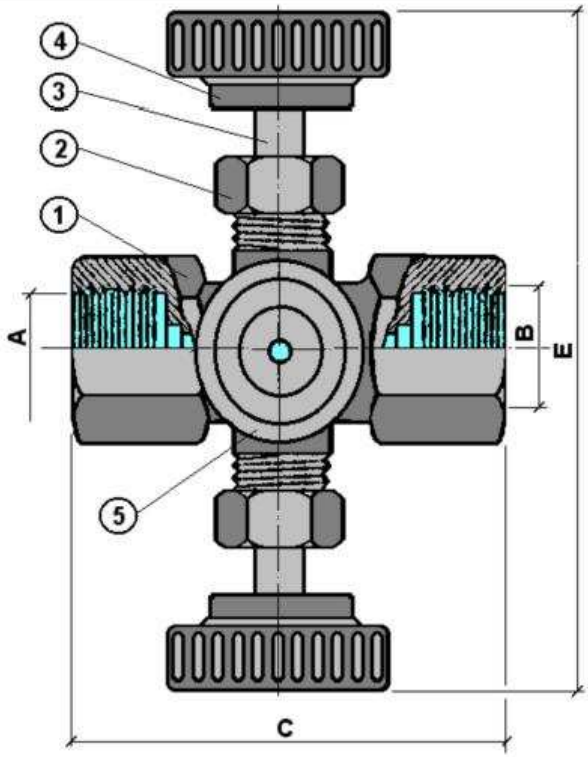

A	B	C	D	E	F	G	H
1/4"H	1/4"H	60		106			
3/8"H	3/8"H	71		106			
1/2"H	1/2"H	78		106			

1	Cuerpo grifo	Bronce
2	Tuerca prensa	Laton
3	Eje cierre	Laton
4	Volante	Bakelita
5	Plato Comprobacion	Laton

FLUIDO	AIRE	AGUA	VAPOR	Kgs/cm2
PN max.	60	60	25	Kgs/cm2